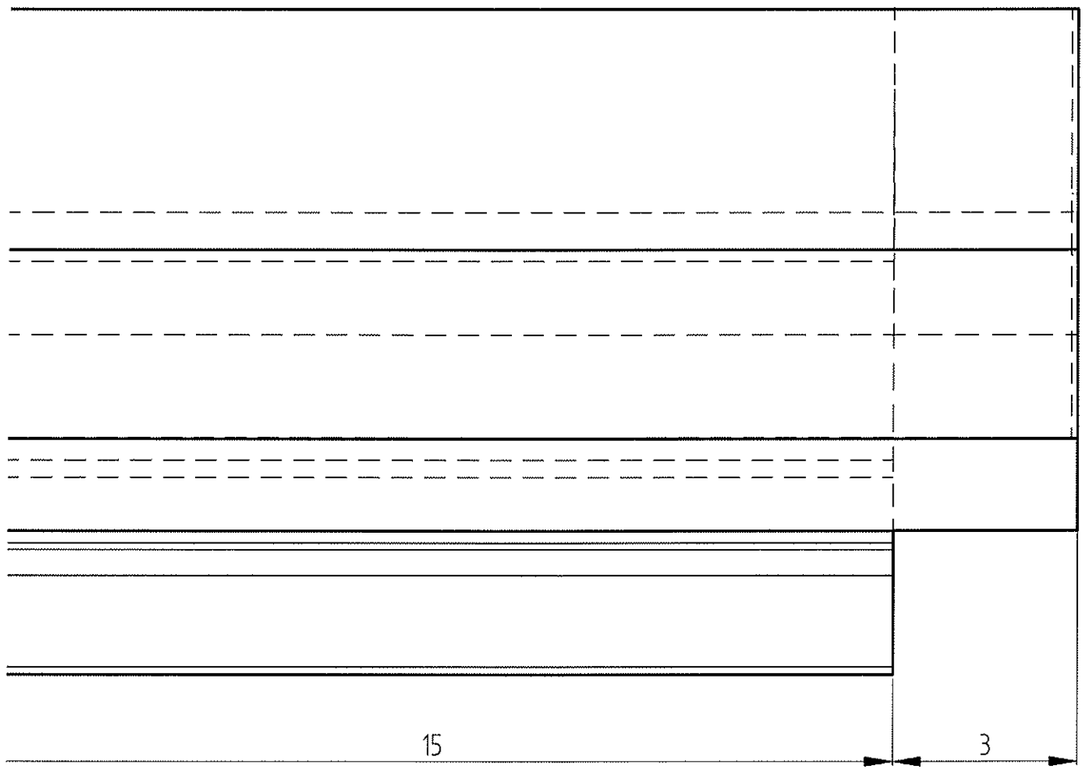
15
3

(1:100)

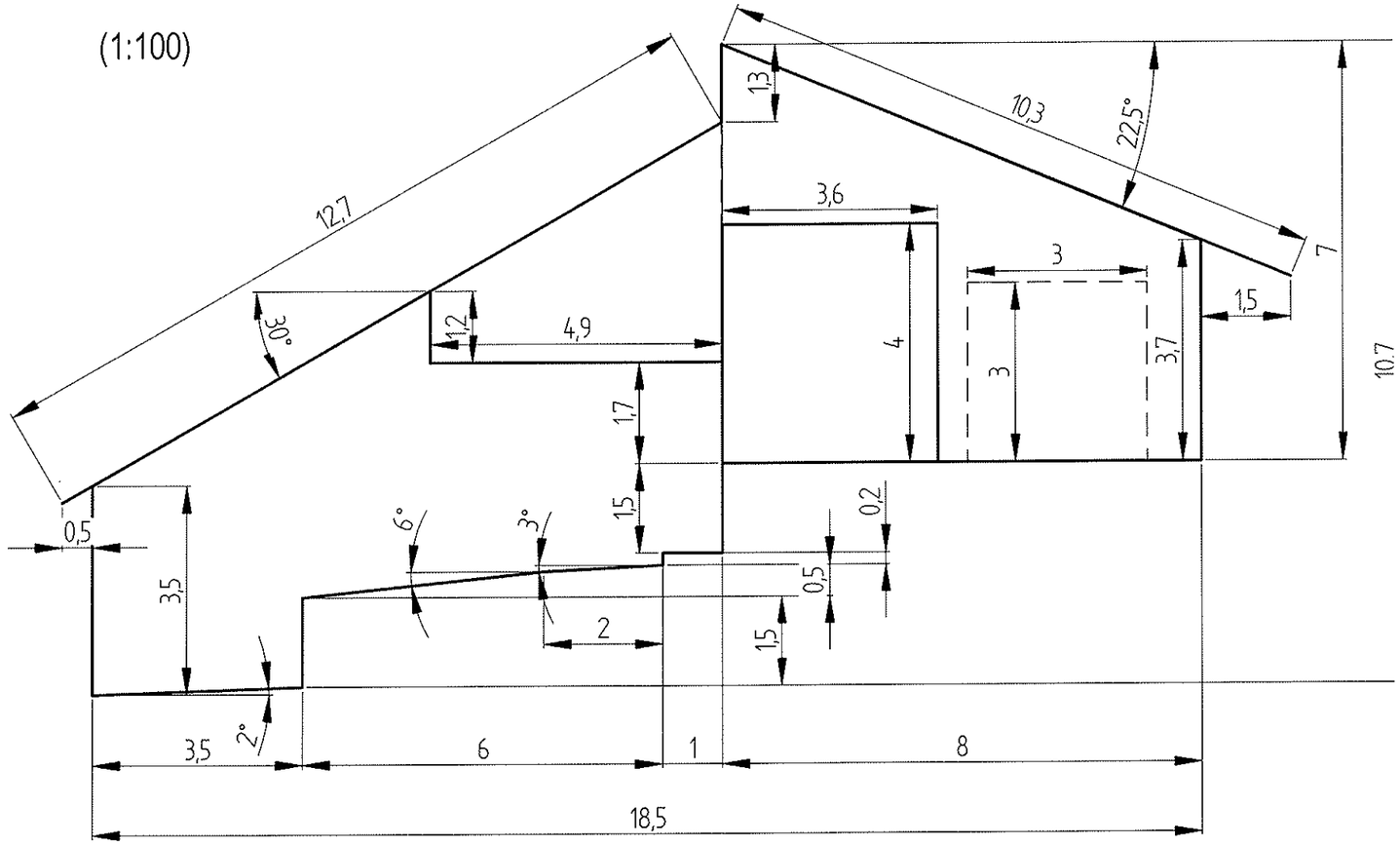
12,7
30°
1,3
10,3
22,5°
3,6
3
7
1,5
1,2
4,9
4
3
3,7
10,7
1,7
1,5
0,5
6°
3°
0,2
0,5
3,5
2
1,5
2°
3,5
6
1
8
18,5
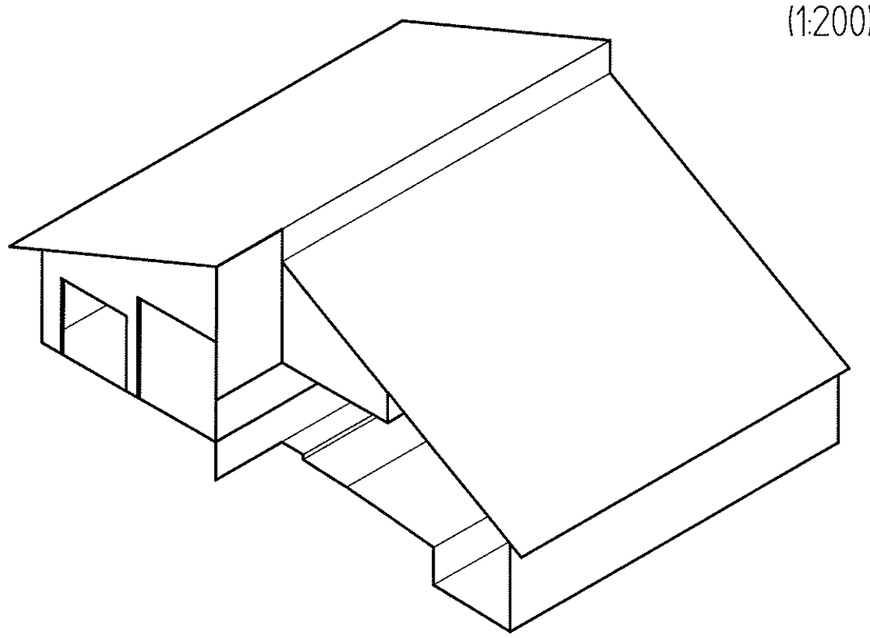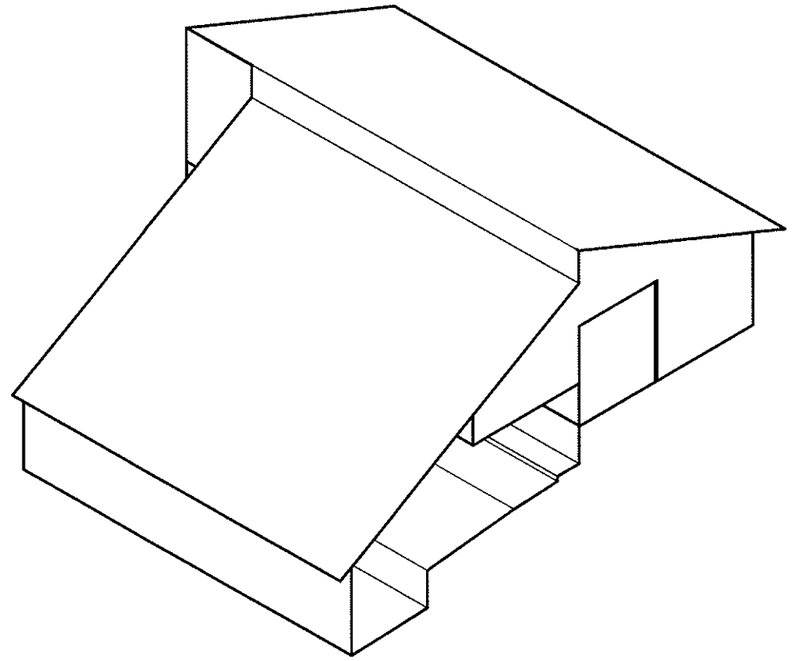
(1:200)